thebenHTS

307244
1103108201

NO Nærværsmelder

PlanoSpot 360 KNX S DE WH
2039300

1. Produktkarakteristikker

- Passiv infrarød nærværsmelder for takmontasje
- Flat design, med utskiftbare dekkrammer i forskjellige farger
- Kvadratisk registreringsområde 360° (opptil 64 m²) for en sikker og enkel planlegging
- Automatisk nærværs- og lysnivåavhengig styring av belysning og klimaanlegg
- To registreringssoner av forskjellig størrelse for høyere fleksibilitet. Innstillbar via parametere eller fjernbetjening.
- Egner seg for måling av blandet lys fra fluoriserende lamper (FL/PL/ESL), halogen-/glødelamper og LED-lamper
- 3 retningsinnstilte lysmålinger
- 2 kanaler lys C1, C2 med to lysmålinger og ytterligere lyskanal C3 uten lysstyrkepåvirkning
- Kobling eller konstantlysregulering med 2 autonome reguleringer og standby-funksjonalitet (orienteringslys)
- Koblingsdrift med dimbar belysning
- Hel- eller halvautomatisk
- Lysinnstillingsverdi hhv. -nominell verdi som kan innstilles i Lux via parameter, objekt eller fjernkontroll
- Innlæring av lysinnstillingsverdi hhv. -nominell verdi
- Justerbar etterløpstid lys
- Selvtilpassende bryterforsinkelse kan innstilles via parameter, objekt eller fjernkontroll
- Forkortelse av bryterforsinkelsen ved kort nærvær (korttidsnærvær)
- Manuell overstyring via signal eller fjernkontroll
- 2 kanaler nærvær C4, C5, innstillbare enkeltvis
- Justerbar innkoblings- og bryterforsinkelse
- Romovervåkning med selektiv registrering av bevegelser
- Innstilling av rom-korrigeringsfaktoren for utligning av lysmåling
- Innstillbar følsomhet
- Meget enkel innstilling av energibesparende adferd med den nye funksjonen "eco plus"
- Testdrift for kontroll av funksjon og dekningsområde
- Scener
- Parallellkobling av flere nærværsmeldere (master/slave eller master/master)
- Montering i hule tak med fjær
- Kan monteres i tak med ramme for utenpåliggende montering (ekstrautstyr)
- Bruker-fjernkontroll "theSenda S" (ekstrautstyr)
- Management-fjernstyring "SendoPro" (ekstrautstyr)
- Installasjons-fjernkontroll «theSenda P» (ekstrautstyr)

2. Grunnleggende sikkerhetsregler

Før du monterer og tar i bruk nærværsmelderen må du gjøre deg kjent med den.
Les bruksanvisningen og "KNX-håndbok PlanoSpot".

- Arbeider på elektriske anlegg må kun utføres i henhold til gjeldende elektrotekniske regler av elektrikere eller av opplærte personer under ledelse og oppsyn av en elektriker!
- Følg sikkerhetsbestemmelsene som gjelder i landet for arbeider på elektriske anlegg! Før monteringen må ledningen gjøres spenningsfri!
- Apparatet er vedlikeholdsfritt. Hvis du åpner eller trenger inn i apparatet med noen som helst gjenstand, vil garantien bli ugyldig.

3. Tiltenkt bruk

Nærværsmelderen er ment for innendørs installasjon. Nærværsmelderen skal bare brukes til formål som er kontraktsmessig avtalt mellom produsenten og brukeren. Enhver annen bruk utover dette er å anse som ikke godkjent bruk. Produsenten er ikke ansvarlig for skader som følger av slik bruk.

4. Funksjon

Nærværsmelderen blir fortrinnsvis brukt på kontorer og skoler, men kan også brukes privat for komfortabel og energieffektiv styring av belysning, klimaanlegg og lysskjerming. Belysningen påvirkes tilsvarende av bryterfunksjon eller konstantlysregulering.

Funksjon

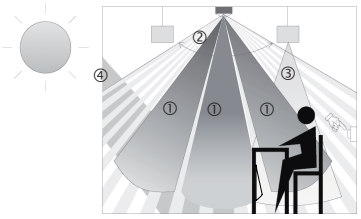

① Måling av blandingslys
② Nærværsregistrering
③ Kunstig lys
④ Innfallende dagslys

Kanal lys C1, C2, C3

Nærværsmelderen oppdager personer som er til stede ved den minste bevegelse. Samtidig måler dens 3 lyssensorer lysstyrken i rommet og kan dermed regulere belysningen trinnløst eller koble inn og ut i forhold til dagslyset. Utgangene lys kan av integratoren blendes dynamisk inn- og ut. Innstillingen av lysinnstillingsverdien hhv. -nominell verdi gjøres via parameter, objekt eller fjernkontrollen.

Bryterfunksjon

Melderen slår lyset på ved nærvær og utilstrekkelig lysnivå, og av ved fravær eller tilstrekkelig lysnivå. Med en tast kan lyset slås av og på eller dimmes manuelt. Hvis lyset slås av, dimmes

eller endres med nytt scenario manuelt, stopper styringen så lenge nærværet varer.

Konstantlysregulering

Når konstantlysreguleringen er innkoblet, blir lysnivået holdt konstant på den nominelle lysverdien. Reguleringen skjer helautomatisk eller manuelt fra knapper hhv. fjernstyringen. Hvis lyset slås av, dimmes eller endres med nytt scenario manuelt, stopper reguleringen så lenge nærværet varer.

Bryterforsinkelse

Den minimale bryterforsinkelsen kan innstilles for alle kanaler lys i området fra 30 sek. til 60 min. Den tilpasser seg brukeradferden ved hjelp av læringsfunksjon og kan selvstendig øke bryterforsinkelsen til maks. 30 min. hhv. minske ned til innstilt minimaltid. Ved innstillinger på ≤ 2 min. eller ≥ 30 min. vil forsinkelsestiden forbli uforandret på innstilt verdi. Hvis en person går inn i et rom uten andre personer, og forlater det igjen etter maks. 30 s, slås lyset av etter bare 2 min (korttidsnærvær).

Standby

Standby-funksjonen tjener som orienteringslys. Etter utløpt bryterforsinkelse blir belysningen innstilt på standby-dimmerverdi (1 - 25 %). Standby-tiden kan innstilles til mellom 30 sek. og 60 minutter eller varig. Hvis lysnivået i rommet ligger over lysinnstillingsverdien / den nominelle verdien, slås belysningen av. Hvis lysnivået i rommet synker under lysinnstillingsverdien / den nominelle verdien, vil belysningen selvstendig slå seg på med standby-dimmerverdien. Standbyfunksjonen kan aktiveres eller sperres via et objekt. Dermed kan det i kombinasjon med et koplingsur realiseres energisparende løsninger.

Betjening med taster

Belysningen kan til en hver tid betjenes eller dimmes manuelt via en trykktast. Dersom lyset kobles inn manuelt, vil det ved koblingsdrift være på i minst 30 min., såfremt det det er nærvær av personer. Deretter slukkes det ved tilstrekkelig lysstyrke. Dersom rommet forlates før denne tiden har utløpt, vil lyset kobles ut etter innstilt bryterforsinkelse. Dersom den kunstige belysningen slås av manuelt, vil belysningen forbli avslått, så lenge det er personer tilstede. Etter utløpt bryterforsinkelse vil belysningen igjen slås av og på automatisk.

Hel- eller halvautomatisk

Nærværsmelderen kan enten brukes til å styre belysningen helautomatisk for økt komfort eller halvautomatisk for økt strømsparing. Ved «helautomatisk» vil belysningen slås av og på helautomatisk. Ved «halvautomatisk» må belysningen alltid kobles inn med manuell betjening. Utkobling av belysningen følger automatisk.

Enkleste innstilling av energibesparende adferd

Nærværsmelderen kan enkelt tilpasses behovet til brukeren ved valg av innstilling "eco" for optimal koblingsadferd eller "eco plus" for maksimalt energibesparende adferd.

Kanal nærvær C4, C5

Kanalene nærvær blir typisk anvendt til HLK-styring. Et valgt signal blir sendt kun ved nærvær, helt uavhengig av lysstyrke og etter utløp av bryterforsinkelsen. Dersom kontakten er lukket, så vil bryterforsinkelsen startes på nytt for hvert telegram. Taster har ingen påvirkning på kontakten.

Forsinket innkobling

Forsinket innkobling forhindrer at klimaanlegget kobles inn umiddelbart. Signalet sendes først etter utløp av innkoblingsforsinkelsen, forutsatt at det fortsatt registreres nærvær av personer.

Bryterforsinkelse

Bryterforsinkelsen muliggjør en forsinket utkobling av klimaanlegg og systemer etter at rommet forlates.
Etter at bryterforsinkelsen for nærvær er utløpt kan det om ønskelig sendes et telegram (en gang eller syklisk).

Kanal romovervåkning C6

Følsomheten til nærværsregistreringen på kanalen romovervåkning er redusert. Et signal sendes kun ved tydelige bevegelser og vil med stor sikkerhet signalisere nærværet til personer. For romovervåkningen står det en separat bryterforsinkelse til disposisjon.

5. Dekningsområde

Det kvadratiske registreringsområdet til nærværsmelderen garanterer en sikker og enkel planlegging. Man har to tilgjengelige registreringssoner, som kan kobles om med parametere ellerr med management-fjernstyringen.
Vær oppmerksom på at sittende og gående personer registreres i områder med forskjellig størrelse.
Anbefalt monteringshøyde er på 2 – 3 m. Ved større monteringshøyde blir følsomheten til nærværsmelderen redusert. F.o.m. 3 m monteringshøyde er det nødvendig med bevegelse, og dekningsområdene til flere meldere bør være overlappende i randsonene. Rekkevidden for detektering reduseres når temperaturen synker.
Følsomheten kan tilpasses via parametere eller med fjernstyringen i 5 trinn.

Sittende personer:

Nærværsmelderen reagerer meget følsomt på de minste bevegelser. Spesifikasjonene gjelder for det reduserte registreringsområdet for bevegelser i bordhøyde (ca. 0,80 m).

Gående personer:

Fra en monteringshøyde på > 3 m øker størrelsen på og avstanden mellom de aktive og passive sonene.
Det kreves tydeligere bevegelser for å oppnå en entydig registrering.

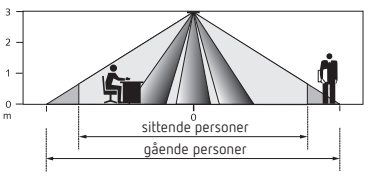

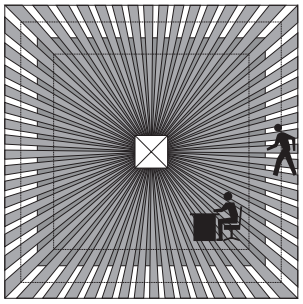

Registreringssone standard

Monterings-høyde	sittende personer		gående personer	
2,0 m	9 m^2	3,0 m x 3,0 m	20 m^2	4,5 m x 4,5 m ± 0,5 m
2,5 m	16 m^2	4,0 m x 4,0 m	36 m^2	6,0 m x 6,0 m ± 0,5 m
3,0 m	20 m^2	4,5 m x 4,5 m	49 m^2	7,0 m x 7,0 m ± 1,0 m
3,5 m		-	64 m^2	8,0 m x 8,0 m ± 1,0 m

Registreringssone redusert

Monte-ringshøyde	sittende personer		gående personer	
2,0 m	4,0 m^2	2,0 m x 2,0 m	4,4 m^2	2,1 m x 2,1 m ± 0,5 m
2,5 m	6,3 m^2	2,5 m x 2,5 m	9,0 m^2	3,0 m x 3,0 m ± 0,5 m
3,0 m	9,0 m^2	3,0 m x 3,0 m	14,4 m^2	3,8 m x 3,8 m ± 1,0 m
3,5 m		-	22,1 m^2	4,7 m x 4,7 m ± 1,0 m

Lysnivåmåling

Nærværsmelderen måler kunstig lys og dagslys ved hjelp av tre retningsjusterte lysmålinger. Den midtre lysmålingen registrerer lysstyrken direkte nedenfor melderen (A), mens begge de andre lysmålingene registrerer lysstyrken i vindusnærhet (B) hhv. i det innvendige rommet (C). Monteringsstedet blir brukt som referanse for belysningsnivået. Med rom-korrigeringsfaktoren kan lysmålingen tilpasses forholdene i rommet.

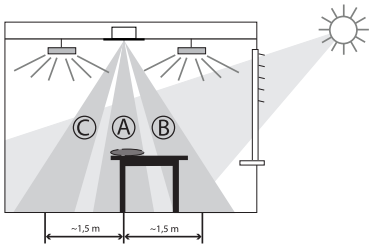

Det anbefales å bruke følgende lysmålinger:

- Bryterfunksjon eller konstantlysregulering 1-kanal: Bruk av midtre lysmåling.
- Bryterfunksjon eller konstantlysregulering 2-kanal: Kun de to lysmålingene vindu hhv. inne står til disposisjon.

Bryterfunksjon

Direkte lysbestråling vil ha innvirkning på lysmålingen. Sørg for at det ikke plasseres gulvlamper eller hengende belysning direkte under melderen.

Konstantlysregulering

Melderen må plasseres slik at den bare fanger opp kunstig lys som den selv regulerer. Kunstig lys som reguleres av andre meldere, eller manuelt styrt arbeidsbelysning vil påvirke lysmålingen til melderen. Direkte kunstig lys på melderen bør unngås.

Egnede lamper

Nærværsmelderen er konstruert for drift med fluoriserende lamper, kompaktlysrørlamper, halogenlamper, glødepærelamper og LED.

6. Montering

Innbygging i tak

Montering i hule tak for en tykkelse på 0.5 mm til 3 cm. Borediameter for takutsnittet er 68 mm. KNX-kabel forbindes (a). Vipp opp fjærene og monter melderen i taket (b) Pass på innretning vindu / innvendig (c). Ta av monteringsbeskyttelsen (d). Sett på plass medfølgende dekkrammer (e).

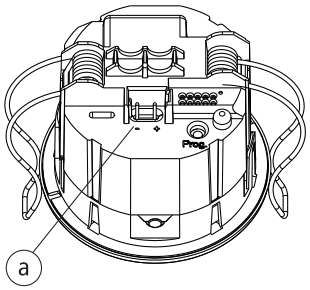

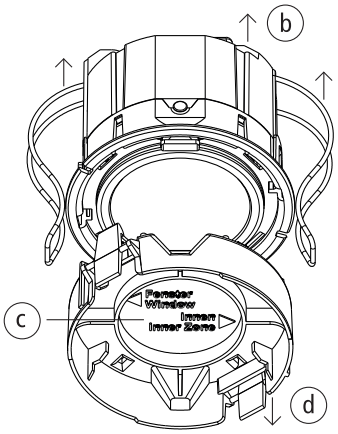

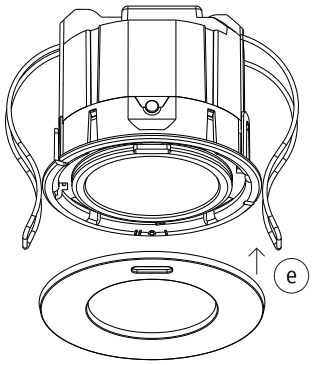

Overflatemontering

Trekk ut begge fjærene på melderen (g) og erstatt de med de medfølgende fjærene fra rammen for utenpåliggende montering 75A (h). Monter rammen for utenpåliggende montering 75A i taket (i). Forbind KNX-kabel (a) og skyv melderen inn i rammen for utenpåliggende montering (j). Pass på innretning vindu / innvendig (c). Ta av monteringsbeskyttelsen (d). Sett på medfølgende dekkramme (e).

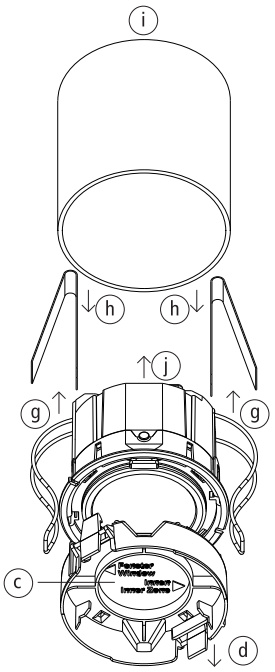

7. Oppstart

1. Innstillinger

Samtlige innstillinger blir gjort ved bruk av ETS. Se dokumentet "KNX-håndbok PLanoSpot" (applikasjonsbeskrivelse). For hjelp under idriftsettingen, kan management-fjernkontrollen «SendoPro 868-A» eller installasjons-fjernkontrollen «theSenda P» leveres som ekstrautstyr. Med «SendoPro 868-A» kan parameterinnstillingene leses av, tilpasses og optimeres. Med «theSenda P» kan parameterinnstillingene kun tilpasses. I denne hensikt fungerer fjernkontrollene som en hjelp til innstilling. Et utvalg av justerbare parametre er tilgjengelige for tilpassing med fjernkontrollen (se kapittel «Parameter via fjernkontroll»).
Med styringskommandoer via fjernkontroll kan funksjonen endres under drift.

2. Programmeringsmodus

Programmeringsmodusen kan innstilles, enten med programmeringstastene på baksiden av nærværsmelderen eller uten demontering av nærværsmelderen ved hjelp av management-fjernkontroll «SendoPro 868-A» eller installasjons-fjernkontroll «theSenda P».

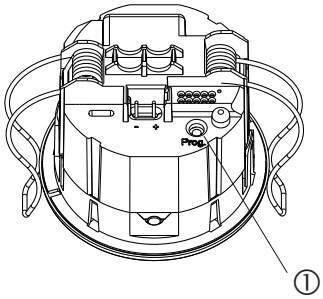

① Tast programmeringsmodus

3. Sett apparatet i standardinnstilling

Nærværsmelderen leveres klar til bruk med en standardinnstilling. Denne grunninnstilling kan gjenopprettes.

Aktiver	Beskrivelse
Powerup	Hold programmeringstasten nedtrykt mens strømmen kobles til.

4. Driftstilstand

PlanoSpot S360 KNX S har 3 driftstilstander

Normal Test-nærvær Test-Lys

5. Innkoblingsfunksjon

Etter at busspenningen er slått på eller nedlasting av parametre fra ETS, gjennomløper melderen deretter en oppstartfase på 30 sek., før den kobler om til normal drift. En LED indikerer den aktuelle tilstanden.

1. Oppstartsfase (30 sek.)
- LED-lampen blinker hvert sekund
- Bryterfunksjon: Utgang lys sender et PÅ-signal uavhengig av lysnivået.
- Regulering inaktiv, belysningen blir regulert med dimmeren til maksimum (verdisignal 100 %).
- Ved fravær eller ved utilstrekkelig lysnivå, blir det etter 30 sek. sendt et AV-signal (lys av).

2. Driftstilstand Normal
- Melderen er driftsklar (LED-lampen er slukket).

3. Ved feil
- LED-lampen blinker raskt
- For feilretting se kapittel «Feilretting»

8. Parametre via fjernkontroll

Som en støtte under idriftsettingen så vel som under servicearbeider, kan følgende parametre leses av eller endres med fjernkontrollen:

Parametre	Beskrivelse	Avlesbar SendoPro	Justerbar SendoPro	Justerbar theSenda P
Nominell lysstyrkeverdi C1	Verdiområde i lux	x	x	x
Alternativ nominell lysstyrke C1	Verdiområde i lux	x	x	
Lysstyrkemåleverdi C1	Luxmeter-lysstyrkeverdi i Lux		x	
Realverdi for lysstyrke C1	Målt lysstyrke i Lux	x		
Nominell lysstyrkeverdi C2	Verdiområde i lux	x	x	x
Alternativ nominell lysstyrke C2	Verdiområde i lux	x	x	
Lysstyrkemåleverdi C2	Luxmeter-lysstyrkeverdi i Lux		x	
Realverdi for lysstyrke C2	Målt lysstyrke i Lux	x		
Bryterforsinkelse Lys	Verdiområder i sekunder / minutter		x	x
Registreringssone	Valg av dekningsområde		x	
Deteksjonsfølsomhet (PIR)	Verdiområde i trinn		x	x

Med Management-fjernkontrollen «SendoPro 868-A» kan parametre leses av ved at verdiene trinnvis sendes til melderen. Hvis den sendte verdien ligger under den innstilte parameteren, lyser LED-lampen kort. Hvis den sendte verdien er lik eller ligger over den innstilte parameteren, blinker LED-lampen i to sekunder.
En slik tilpassing av parametrene forandrer ikke innstillingene i ETS.

9. Parametre som kan endres via fjernkontroll

1. Tilpassing med fjernkontrollen

Med Management-fjernkontrollen «SendoPro 868-A» eller installasjons-fjernkontrollen «theSenda P» sendes parametrene til nærværsmelderen med infrarøde signaler. Endrede parametre blir straks tatt over av melderen og tatt i bruk.

LED beskrivelse

Blinker i 2 sek.

Etter betjening av sendefunksjonen på management-fjernkontrollen eller et trykk på tilsvarende tast på theSenda P, vil nærværsmelderen indikere korrekt mottagelse med blinkende LED i 2 s.

Lyser opp kortvarig

Den sendte parameter/kommando fra fjernkontrollen ble avvist av nærværsmelderen. Kommandoen er ikke gyldig. Kontroller valgt meldertype og sendte parametre ved management-fjernkontroll.

2. Lysinnstillingsverdien /-nom.verdi kanal C1, C2 lys

Lysinnstillingsverdien /-nom.verdi definerer den minste ønskede lysstyrken. Den aktuelt dominerende lysstyrken måles nedenfor nærværsmelderen. Dersom den dominerende lysstyrken ligger under innstillingsverdi/nom.verdi, blir lyset slått på, såfremt det er blitt registrert nærvær (ved helautomatisk funksjonstype).

Verdiområde

- Lux-verdier med Management-fjernkontroll «SendoPro 868-A»: 10 - 3000 Lux
- Med installasjons-fjernkontrollen «theSenda P» står følgende verdier til disposisjon: 10, 15, 300, 500, 800 Lux
- Lysstyrkeverdien (lux) som måles, kan overtas med styrekommandoen for Teach-In på Management-fjernkontrollen "SendoPro 868-A", eller med Teach-In-knappen 👁 på installasjons-fjernkontrollen "theSenda P". Verdier som er utenfor det tillatte området blir automatisk satt til den tilsvarende grenseverdien.
- Deaktivering av lysstyrkemålingen (lysstyrken har ingen påvirkning). Kanalene Lys kobler kun etter nær-/fravær. Mulig med Management-fjernkontrollen «SendoPro 868-A» (måling fra) eller installasjons-fjernkontrollen «theSenda P» (tasten ☼).

3. Alternativ lysinnstillingsverdi /-nom.verdi kanal C1, C2 Lys

Med den alternative lysinnstillingsverdien /-nom.verdien kan det defineres en annen, ulik lysinnstillingsverdi /-nom. verdi. I kombinasjon med lysinnstillingsverdien /-nom.verdien kanal C1 og C2 Lys kan det for eksempel realiseres en dag- og nattmodus med to forskjellige lysstyrkenivåer. Den alternative lysinnstillingsverdien/-nom.verdien aktiveres eller kobles om via bussobjekt.

Verdiområde

ref. 2. Lysinnstillingsverdien /-nom.verdi kanal C1, C2 lys

4. Romkorrigeringsfaktor C1, C2

Romkorrigeringsfaktoren er et mål for forskjellen på lysstyrkemålingen i taket og den som foretas på arbeidsflaten. Lysstyrkemåleverdien i taket påvirkes av monteringsstedet, lysinnfallet, solhøyden, værforholdene, refleksjonsegenskapene til rommet og møblene.
Med romkorrigeringsfaktoren blir lysstyrkemåleverdien til den tilsvarende lyskanelen tilpasset til forholdene i rommet og kan slik avpasses den målte Luxmeter-verdien ① på flaten nedenfor nærværsmelderen.

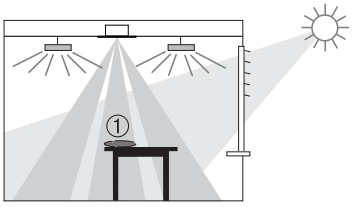

Rom-korreksjonsfaktor = lysstyrkeverdi i taket / lysstyrkeverdi på arbeidsflaten

➤ Følg «KNX-håndbok PlanoSpot» for kalibrering av lysmålingen hhv. for innstilling av romkorrigeringsfaktoren.

- Luxmeter plasseres på arbeidsflaten under sensoren og den målte Luxverdien leses inn via management-fjernkontrollen «SendoPro 868-A» parameter «Måleverdi lysstyrke C1/C2».
- Romkorrigeringsfaktoren beregnes dermed automatisk. Tillatte verdier er mellom 0,05 og 2,0. Beregnede eller innleste verdier som er utenfor det tillatte området blir automatisk satt til den tilsvarende grenseverdien.

Den beregnede romkorrigeringsfaktoren blir umiddelbart overtatt. For kontroll kan romkorrigeringsfaktoren leses av via objekt 8 for kanal C1 og via objekt 19 for kanal C2.

⚠ Direkte endring av romkorrigeringsfaktoren kan kun utføres via ETS.
Standardverdien er 0,3 og passer til de fleste anvendelser.
Endringer er kun hensiktsmessig ved sterkt avvikende situasjoner.

5. Bryterforsinkelse Lys

Verdiområde

Justerbare verdier med Management-fjernkontrollen «SendoPro 868-A»	30 s til 60 min
Med installasjons-fjernkontrollen «theSenda P» står følgende verdier til disposisjon	30 s, 60 s, 2 min, 10 min, 20 min, 60 min

6. Registreringssone

Melderen har to registreringssoner av forskjellig størrelse. Disse kan enkelt velges med management-fjernbetjeningen via parameteren "registreringssone". Man kan velge mellom "Standard" (maks. registreringssone på 8 x 8 m) eller "Redusert" (maks. registreringsområde på 4,7 x 4,7 m). Se også kapittel 5. Registreringsområde.
Alternativt kan registreringssonene velges i ETS med parameteren "Registreringssone". Se dokumentet "KNX-håndbok PlanoSpot".

7. Deteksjonsfølsomhet

Melderen har 5 trinn for deteksjonsfølsomhet. Grunninnstillingen er det midtre trinnet (3). Følsomheten gjelder også for testmodusen. Ved valg av driftstilstanden Test-nærvær blir ikke det innstilte følsomhetstrinnet endret. Med Management-fjernkontrollen «SendoPro 868-A» kan trinnene 1 til 5 velges og sendes til melderen. Med installasjons-fjernkontrollen «theSenda P» kan følsomheten reduseres eller økes med ett trinn per tastetrykk.

Trinn	Følsomhet
1	svært lite følsom
2	lite følsom
3	Standard
4	følsom
5	svært følsom

10. Styrekommandoer via fjernkontroll

Følgende styrekommandoer kan utløses med fjernkontrollen:

Styrekommando	Beskrivelse	Avlesbar Sendo-Pro	Utløsbar Sendo-Pro	Utløsbar the-Senda P
Programmerings-modus	Aktivering av pro-grammeringsmodus		x	x
Teach-in kanal C1			x	x
Teach-in kanal C2			x	x
Teach-in kanal C1 + C2			x	x
Master/Slave avspørring	Master / Slave		x	
Slå av og på lyset	Alle lysgrupper kan slås på og av.		x	x
Test-nærvær	På/av		x	x
Test-Lys	På/av		x	
Ny start	Melder ny start		x	x

Teach-In

Den aktuelt målte lysstyrkeverdien blir med management-fjernkontrollen overtatt som nominell lysstyrkeverdi. Overtagelsen skjer på den gjeldende aktive nominelle lysstyrken. Det vil si at når det kobles over til den alternative nominelle lysstyrken, blir den aktuelle målte lysstyrkeverdien (Lux) overtatt av den alternative nominelle lysstyrken via den Masteren som har kommandoen. Verdier som er utenfor det tillatte området, blir automatisk satt til den tilsvarende grenseverdien.

Test-modus

PlanoSpot P360 KNX S har to testmoduser.

- Test-Nærvær
- Test-Lys

1. Test Nærvær

Test-Nærvær tjener som kontroll av nærværsregistreringen og parallellkoblingen.

Aktiver	Styrekommando Test-Nærvær «På» med management-fjernkontrollen «SendoPro 868-A» eller installasjons-fjern-kontrollen «theSenda P» tasten «Test» På-signal via bussobjekt (51). Nærvær-testen kan alltid aktiveres.
Avslutt	Med påfølgende ny oppstart: Styrekommandoen Test-Nærvær «På» med management-fjernkontrollen «SendoPro 868-A» eller med «theSenda P»-knappen ↺ (resett). Av-signal via bussobjekt (51) Strømbrudd og dermed Powerup Automatisk etter den tiden som er innstilt i ETS uten omstart: Aktivering av Test-Lys med management-fjernkontrollen «SendoPro 868-A».

Indikering LED-tilstand kanaler	Beskrivelse
På	Ved bevegelse er LED-en på og kanalene C1, C2 kobles inn.
Av	Etter opphør av bevegelsen er LED-en av og kanalene C1, C2 kobler etter ca. 10 s.

Testadferd

- Lysstyrkemåling deaktivert, lysutgang reagerer ikke på lysstyrke
- Melderen reagerer som ved funksjonstype helautomatisk, også når den er innstilt på halvautomatisk.
- Kontrolltypen veksler ved kobling hvis kontrolltypen er innstilt på konstant lysregulering. Belysningen reguleres ikke.
- Lys «PÅ» ved bevegelse; Lys «AV» ved fravær
- Kanalene C1 og C2 Lys har en fast bryterforsinkelse på 10 sek.
- Kanalene Nærvær og Romovervåkning reagerer ufo-randret som i normaldrift.

Kommandoer og justerbare parametre

I testmodusen Nærvær er følgende kommandoer mulig med management-fjernkontrollen "SendoPro 868-A":

- Avslutning av Test-Nærvær
- Aktivering av Test-Lys
- Endre registreringssone
- Endre deteksjonsfølsomhet

Den valgte deteksjonsfølsomheten (1 . . 5) blir ikke endret ved aktivering av Test-Nærvær. Følsomheten kan tilpasses i løpet av testen.
Etter avslutning av testmodusen gjennomfører nærværsmelderen en ny oppstart.

2. Test-Lys

Testmodusen Test-Licht tjener til kontroll av lysinnstillingsverdi/nominell verdi.

Aktiver	Styrekommandoen Test-Nærvær «På» med management-fjernkontrollen «SendoPro 868-A». På-signal via bussobjekt (52) Test-Lys kan alltid aktiveres

Avslutt	Med påfølgende ny oppstart: Styrekommandoen Test-Lys «Av» med management-fjern-kontrollen «SendoPro 868-A» eller med «theSenda P»-knappen ↺ (resett). Av-signal via bussobjekt (52) Strømbrudd og dermed Powerup Automatisk etter den tiden som er innstilt i ETS Uten ny start: Aktivering av Test-Nærvær med "SendoPro 868-A" Manage-ment-fjernkontroll eller "theSenda P".

Indikering LED	Beskrivelse
Blinker, 5 sek. av 0,3 s på	LED-en blinker så lenge Test-Lys er aktiv.

Testadferd

Nærværsmelderen fungerer 100 % som i normaldrift, kun reaksjonen på lys/mørk er raskere. Dermed kan både lysstyrketerskelen og den selvtilpassende funksjonen kontrolleres. Videre er adferden til reguleringen raskere. Alle valgte funksjoner og parametre forblir uforandret.

Kommandoer og justerbare parametre

I testmodusen Lys er følgende kommandoer mulig med management-fjernkontrollen «SendoPro 868-A»:

- Avslutning av Test-Lys
- Aktivering av Test-Nærvær
- Endre lysinnstillingsverdi / -nom.verdi kanal C1 og C2 Lys

Etter avslutning av testmodusen gjennomfører nærværsmelderen en reset.

Ikke benytt en lommelykt til å utløse nærværsmelderen. Nærværsmelderen vil lære inn disse slik at det vil føre til feil i de selvtilpassende terskelverdiene for lyskobling og hystereseverdiene.
For å simulere adferden blir ideelt området nedenfor nærværsmelderen belyst eller persiennen betjent. For et nytt forsøk, aktiver Test-Lys en gang til.

Feilretting

Feil	Årsak
Lyset slår seg ikke på eller slår seg av ved nærvær og mørke	Luxverdien er for lavt innstilt; Melderen er stilt inn halvautomatisk; Lyset er slått av manuelt med tast eller med fjernkontroll; Ingen person i registre-ringsområdet; Hindring(er) forstyrrer registrerin-gen. Bryterforsinkelsen er justert for kort.
Lyset er på ved nærvær til tross for tilstrekkelig lysnivå	Luxverdien er justert for høyt; Lyset er nettopp slått på manuelt med taster eller med fjernkon-troll (vent 30 min. ved bryterfunksjon); Melder i testdrift.
Lyset slås ikke av eller lyset slås på spontant ved fravær	Vent på bryterforsinkelsen (læringsfunksjon); Termiske støykilder i registreringsområdet: varme-vifter, glødelamper/halogenspots, gjenstander i bevegelse (f.eks. gardiner ved åpne vinduer).
Feilblinking (3 x per sekund)	Feil i selvtest: Ugyldige parameterverdier finnes i melderen (se KNX-bruksanvisningen PlanoSpot kapitlet Para-meterinnstillinger for nedlasting). Apparatet virker ikke!

Indikering LED

LED	Beskrivelse
Blinker i 1 s-takt	Nærværsmelderen er i oppstartsfasen.
Blinker i 2 s	Kommandoen som er sendt fra fjernkontrollen med infrarøde signaler, er mottatt av nærværsmelderen.
Lyser opp kortvarig	Kommandoen som er sendt fra fjernkontrollen med infrarøde signaler, er blitt avvist av nærværsmelderen. Kommandoen er ikke gyldig. Kontroller valgt melder-type eller parameter på SendoPro.
Feilblinking (3x s)	Feilblinking. Nærværsmelderen har registrert en feil.
Blinker, 5 sek. av 0,3 s på	Nærværsmelderen befinner seg i modusen Test-Lys.
Lyser eller blin-ker uregelmessig	Nærværsmelderen befinner seg i modusen Test-Nærvær. LED-lampen indikerer registreringen av bevegelser.

Målskjema

PlanoSpot 360 KNX S

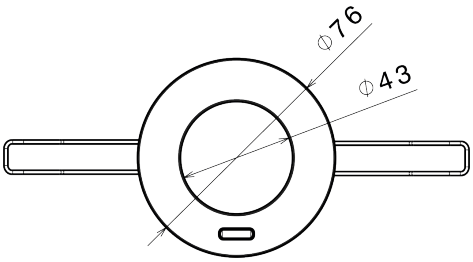

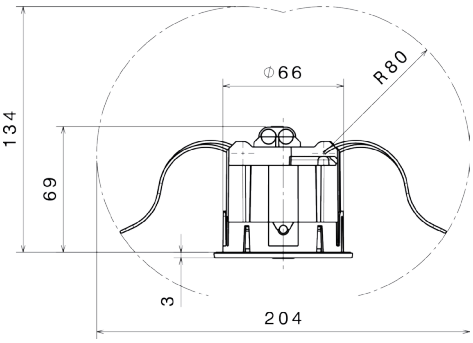

Ramme for utenpåliggende montering 75A

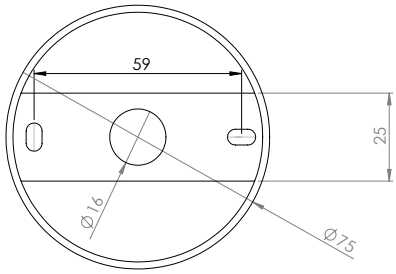

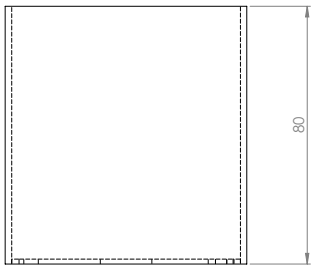

11. Tekniske data

Driftsspenning	Busspenning KNX, maks. 30 V
Eget forbruk	ca. 8 mA / 9 mA med LED på
Monteringsmåte	Montering i hule tak
Anbefalt monteringshøyde	2,0 – 3,0 m (minimumshøyde > 1,7 m)
Dekningsområde horisontalt vertikalt	 360° 120°
Maksimalrekkevidde	8 x 8 m (Mh. 3,0 m) / 64 m² gående 4,5 x 4,5 m (Mh. 3,0 m) / 20 m2 sittende
Innstillingsområde lysinnstillingsverdi / -nom.verdi	ca. 10 – 3000 Lux
Bryterforsinkelse Lys	30 s til 60 min
Bryterforsinkelse nærvær	10 s til 120 min
Innkoblingsforsinkelse nærvær	10 sek. – 30 min. / inaktiv
Standby-dimmerverdi	1 – 25 % av lampeeffekten
Standby-tid	30 sek. – 60 min. / inaktiv / varig på
Alle innstillinger kan gjøres med fjernkontroll	se KNX-håndboken
Tilkoblingstype	Innstikksklemmer, type WAGO 243
Beskyttelsesklasse	IP 20
Omgivelsestemperatur	0 °C – 50 °C
CE-samsvarserklæring	Dette apparatet tilfredsstiller beskyttelsesbestemmelsene i EMC-direktiv 2014/30/EU
RCM konformitet	Dette apparatet tilsvarer direktivene til ACMA

12. Tilbehør

SendoPro 868-A
Artikkel nr.: 9070675
Detaljer > www.theben.de/www.theben-hts.ch

theSenda P
Artikkel-nr.: 9070910
Detaljer > www.theben.de/www.theben-hts.ch

theSenda S
Artikkel nr.: 9070911
Detaljer > www.theben.de/www.theben-hts.ch

Plano Cover 76 WH
Ekstrautstyr (dekkramme hvit)
Artikkel nr.: 9070976

Plano Cover 76 BK
(dekkramme svart)
Artikkel nr.: 9070977

Plano Cover 76 SR
(dekkramme sølv)
Artikkel nr.: 9070978

AP-ramme 75A WH
Artikkel-nr.: 9070949
Detaljer > www.theben.de/www.theben-hts.ch

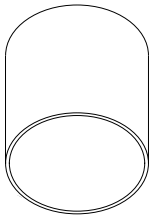

Ramme for utenpåliggende montering 75A BK
Artikkel-nr.: 9070950
Detaljer > www.theben.de/www.theben-hts.ch

Ramme for utenpåliggende montering 75A SR
Artikkel-nr.: 9070951
Detaljer > www.theben.de/www.theben-hts.ch

Produktoversikt

Monteringsmåte	Kanal	Farge	Type	Artikkelnummer
Montering i tak	3 lys | 2 klimaanlegg	hvit	PlanoSpot 360 KNX S DE WH	2039300

Garantierklæring

Theben HTS-nærværsmeldere er produsert og kvalitetskontrollert omhyggelig ved hjelp av de mest moderne teknologier. Theben HTS AG garanterer derfor en problemfri funksjon ved sakkyndig bruk. Skulle det likevel oppstå feil, gir Theben HTS AG en garanti i henhold til de generelle forretningsbetingelsene.

Vær spesielt oppmerksom på følgende:

- Garantitiden er 24 måneder etter produksjonsdato.
- Garantiytelsene bortfaller dersom du eller en tredjepart har utført endringer eller reparasjoner på produktene.
- Så lenge nærværsmelderen er tilknyttet et programvarestyrt system, er garantien for denne tilkoblingen bare gyldig hvis spesifikasjonene for grensesnittet er overholdt.

Vi forplikter oss til innen utløpet av garantiperioden så raskt som mulig å utbedre eller erstatte alle deler i det leverte produktet som påviselig er blitt skadet eller ubrukelige som en følge av dårlige materialer, feil konstruksjon, eller mangler i produksjonen.

Retur

I tilfelle garantiytelser, må du sende produktet sammen med leveringsseddelen og en kort beskrivelse av feilen til den ansvarlige forhandleren.

Industriell eiendomsrett

Konseptet samt maskin- og programvare for disse produktene er beskyttet av opphavsrett.

13. Kontakt

Sveits

Theben HTS AG
Im Langhag 7b
8307 Effretikon
SVEITS
Tlf. +41 52 355 17 00
Faks +41 52 355 17 01
Hjelpelinje
Tlf. +41 52 355 17 27
support@theben-hts.ch
www.theben-hts.ch

Alle land bortsett fra Sveits

Theben AG

Hohenbergstraße 32
72401 Haigerloch
GERMANY
Tlf.: +49 7474 692-0
Faks: +49 7474 692-150
Hjelpelinje
Tlf.: +49 7474 692-369
hotline@theben.de
www.theben.de